פרטים חינוך מיוחד בנים אלקנה
תוספת קומה

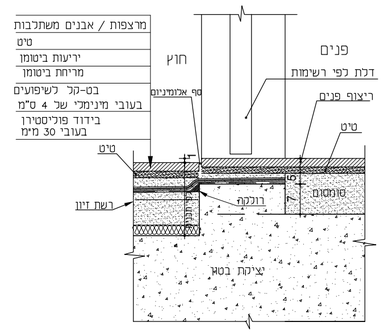

1 פרט דלת יציאה למשטח מרוצף ע"ג בטון
עם חלל פנימי תחתון
קנ"מ 1:10

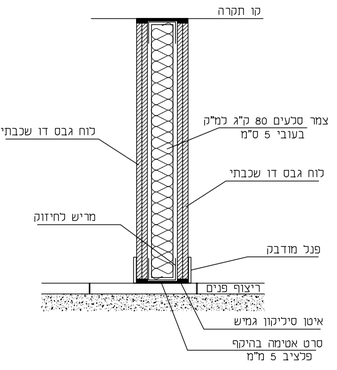

7 פרט קיר גבס פנימי קנ"מ 1:10

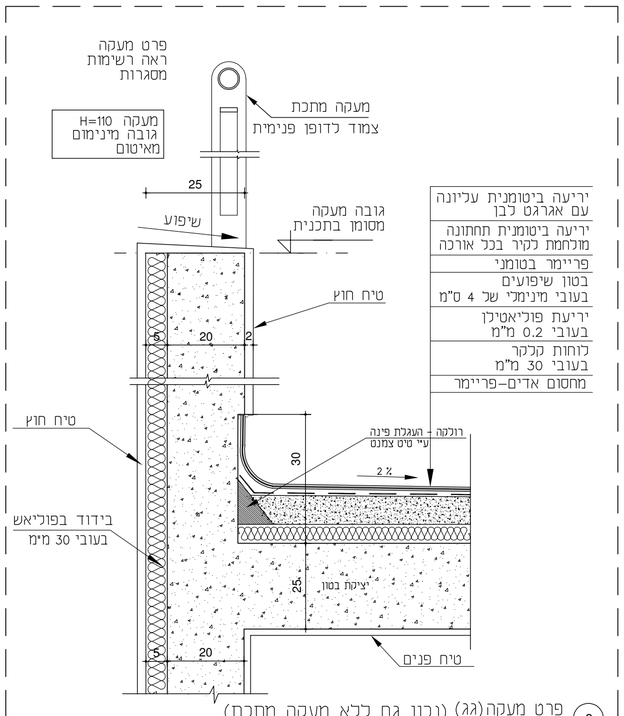

2 פרט מעקה(גג) (נכון גם לכל מעקה מתכת)
קנ"מ 1:10

יתכן תוספת פרטים לצורך הבהרה בהמשך

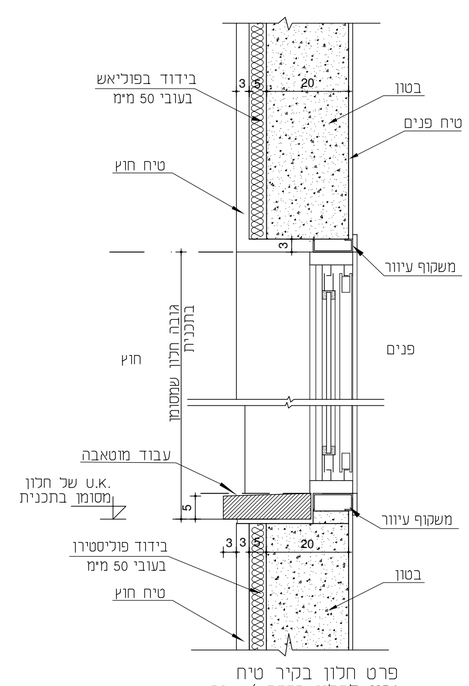

פרט חלון בקיר טיח
נכון לחלון הזזה / ציר
ק.מ. 1:10

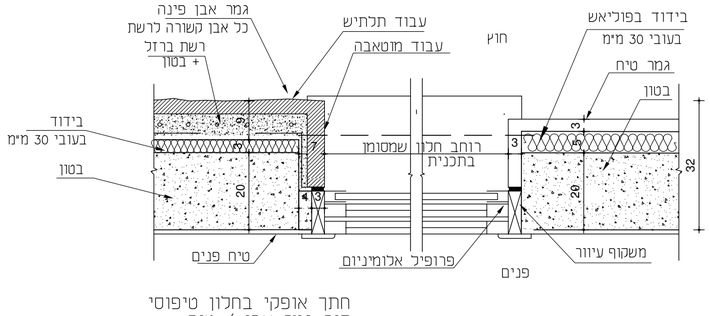

חתך אופקי בחלון טיפוסי
קיר גמר אבן / טיח
ק.מ. 1:10

פרטי חלונות
3 ק.מ. 1:10

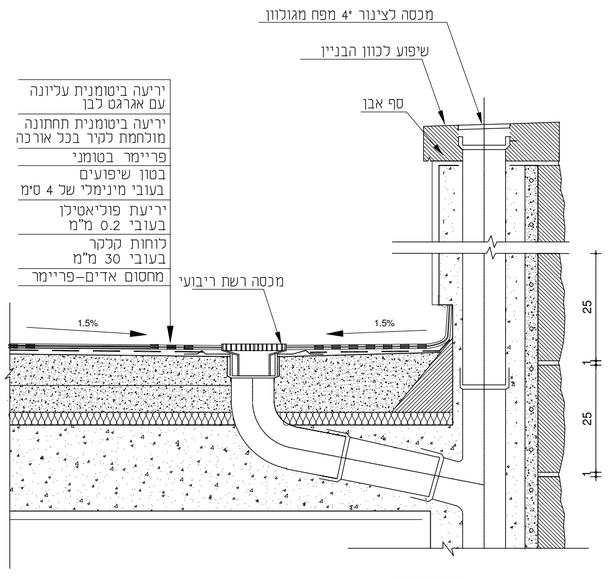

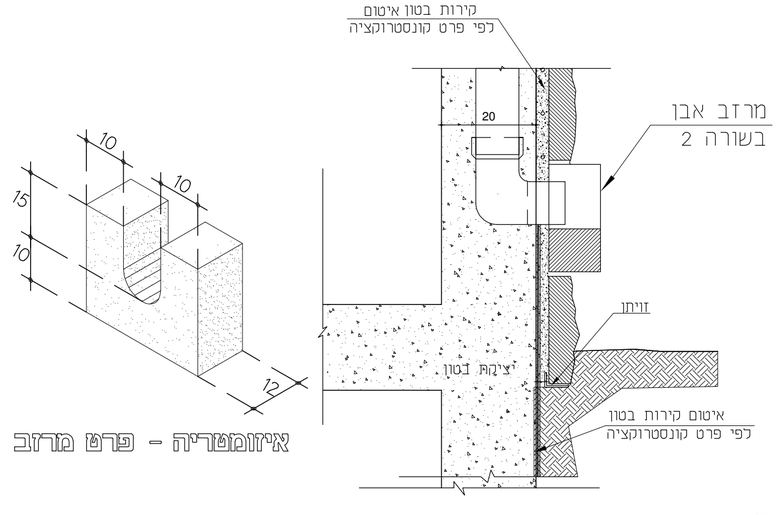

5 פרט ניקוז גג ק.מ. 1:10 לחיר חוץ עם או בלי חיפוי אבן

המבצע אחראי למידות. עליו לבקר ולבדוק את כל המידות בתכנית ובמקום העבודה. במקרה של טעות או אי-התאמה בתכנית ו/או בבנין עליו להודיע על כך מיד לאדריכל בטרם המשך בעבודתו.
המבצע ישתמש אך ורק בתכניות שאושרו "לביצוע"!
יחזיק באתר -בכל עת- סט מעודכן של תכניות.
אין לקבוע מידות על ידי מדידה בשרטוט.
התכנית הינה רכוש האדריכל ואין לעשות כל שימוש בה או ברעיונות הגלומים בה אלא באישור בכתב מן האדריכל.
מהנדס ו/או יועץ אשר שמו רשום מעל שם האדריכלית בתוכנית זו- נושא לבדו באחריות המקצועית והחוקית לתוכנית.

יתכנו שינוים בתכניות פרטים וברשימות
עד קבלת היתר בניה ותאום סופי לביצוע עם כל היועצים

מספר מהדורה	תאריך	עדכון

	לעיון	למכרז	לביצוע
	○	○	●

שם הפרויקט:
חינוך מיוחד בנים באלקנה

מס פרויקט:

שם התכנית:
פרטי בניין

מתכנן אחראי:	קנ"מ: 1:10
מהדורה 1	גליון: A10
	תאריך: 15.12.2025
	שם קובץ גליון/ספריה

אור אדריכלים
בשיתוף עם
אדריכל ארז יוסף

רח' לישנסקי 27, קניון כל
ראשל"צ 75650
טל' 03-9523313 פקס' 03-9523050
office@arch-y-r.co.il